Мангал
VOYAGE

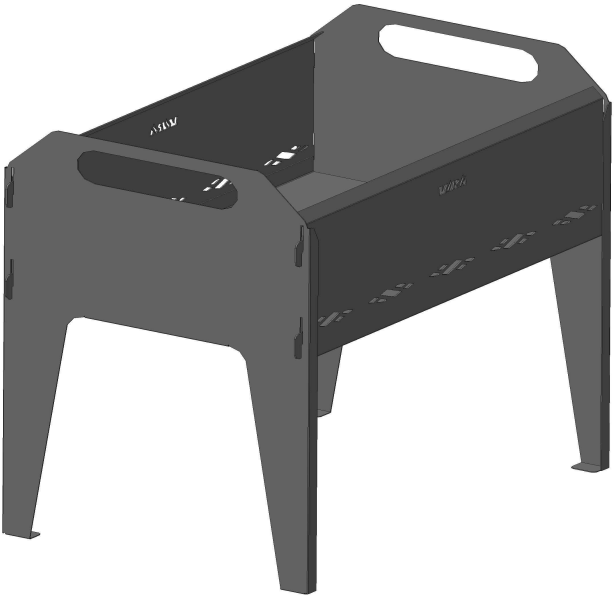

ПАСПОРТ

И РУКОВОДСТВО ПО ЭКСПЛУАТАЦИИ

Перед использованием мангала
ВНИМАТЕЛЬНО
изучите данное руководство!

ОГЛАВЛЕНИЕ

Назначение 2
Конструкция и технические данные 3
Сборка и установка 4
Противопожарные требования и требования безопасной эксплуатации ... 5
Транспортировка, хранение и утилизация 6
Комплектация 6
Гарантийные обязательства 7

НАЗНАЧЕНИЕ

Мангал предназначен для приготовления пищи на углях с использованием шампуров, решеток, вертела и других приспособлений.

КОНСТРУКЦИЯ И ТЕХНИЧЕСКИЕ ДАННЫЕ

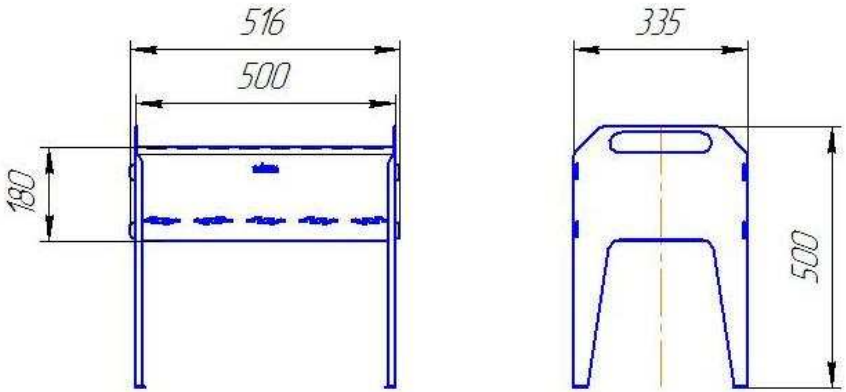

Рисунок 1. Общий вид мангала

Таблица 1. Основные технические данные

Модель	**VOYAGE**	**VOYAGE - S**
Габариты (длина х ширина х высота), мм	516х335х500	524х335х500
Длина мангала , мм	500	500
Ширина мангала , мм	325	325
Глубина мангала , мм	180	180
Масса, кг, не более	14	7

Производитель оставляет за собой право вносить изменения в конструкцию и внешний вид изделия, не ухудшающие ее качества и технические характеристики без обновления руководства по эксплуатации.

СБОРКА И УСТАНОВКА

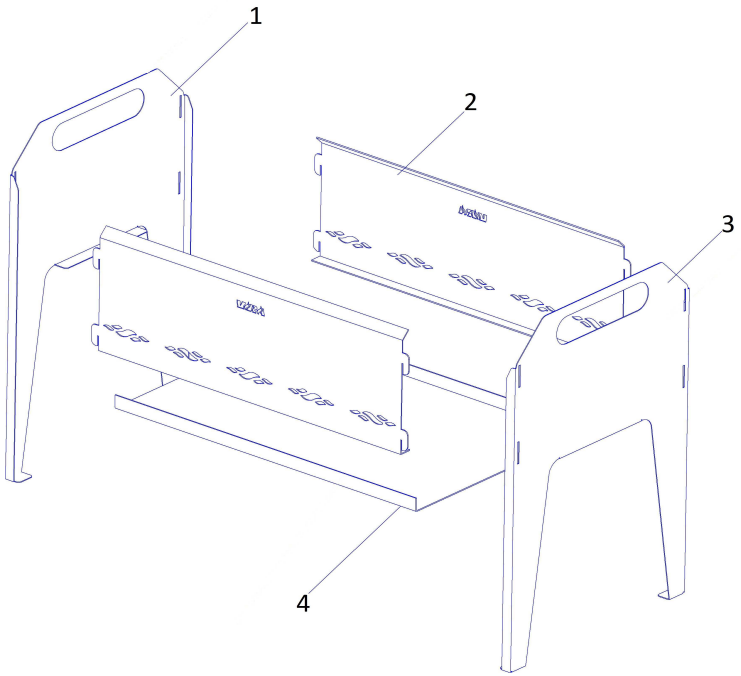

Рисунок 2. Сборка мангала походного: 1-стойка; 2-боковина ; 3-стойка; 4-лист.
.

Сборка мангала

- Установить боковины (поз.2) в соответствующие пазы стоек (поз.1 и поз.3).
- Установить лист (поз.4) между боковин на их полки (согласно рисунку 2).

ПРОТИВОПОЖАРНЫЕ ТРЕБОВАНИЯ И ТРЕБОВАНИЯ БЕЗОПАСНОЙ ЭКСПЛУАТАЦИИ

Мангал необходимо размещать на ровной негорючей поверхности.

Минимальное расстояние от мангала до горючих поверхностей - не менее 500мм во все стороны.

Мангал растапливается дровами или древесным углем.

При растопке не применяйте бензин и другие, легко воспламеняемые жидкости.

Не допускайте скопления золы в мангале, регулярно удаляйте остывшую золу при помощи совка.

Не оставляйте мангал без присмотра во время горения.

Не допускайте нахождение детей и нетрезвых лиц рядом с мангалом.

При эксплуатации мангала запрещается

- сжигать в мангале мусор, пластиковые пакеты;
- оставлять без присмотра мангал, а также поручать надзор за ним малолетним детям;
- прикасаться к нагретым до высоких температур поверхностям голыми руками или другими открытыми частями тела;
- заливать огонь водой
- самостоятельно вносить изменения в конструкцию изделия использовать его не по назначению.

ТРАНСПОРТИРОВКА, ХРАНЕНИЕ И УТИЛИЗАЦИЯ

Транспортировка изделия может осуществляться всеми видами транспорта (наземным, воздушным, морским), обеспечивая надежную фиксацию груза и защиту от атмосферных осадков. Во избежание механических повреждений перевозку изделий необходимо производить только в фирменной упаковке.

Хранение мангала производится в сухом помещении, в заводской упаковке.

В холодное время не рекомендуется хранить изделие на открытом воздухе. Желательно хранение в помещении.

Утилизация отработавшего изделия происходит путем сдачи в металлолом.

КОМПЛЕКТ ПОСТАВКИ

Стойка ..... 2 шт.

Боковина ..... 2 шт.

Лист подовый ..... 1 шт.

Инструкция по монтажу и эксплуатации ..... 1 экз.

Упаковка ..... 1 шт.

ГАРАНТИЙНЫЕ ОБЯЗАТЕЛЬСТВА

Гарантийный срок эксплуатации мангала, при условии соблюдения потребителем требований данной инструкции, 12 месяцев со дня продажи через торговую сеть.

При отсутствии отметки о продаже в паспорте изделия, началом отсчета гарантийного срока считается дата изготовления.

При утере данной инструкции потребитель лишается права на гарантийный ремонт печи.

СВИДЕТЕЛЬСТВО О ПРИЕМКЕ

Мангал изготовлен в соответствии с требованиями государственных стандартов, и действующей технической документации, соответствует ТУ 4858-002-63923993-2011 и признан годным для эксплуатации.

Дата выпуска « ____ » _____ 20___ г. М. П.
организации производителя

ОТК изготовителя _____ _____
подпись расшифровка подписи

СВИДЕТЕЛЬСТВО О ПРОДАЖЕ

Дата продажи « ____ » _____ _____ 20____ г. М. П.
торгующей организации

ООО «БЗМК «БЕРМАШ»
623721, Свердловская обл., гор. Березовский,
пос. Монетный, ул. Пушкина 1а
тел./ф (34369)34166, тел. (34369)34936
www.viraros.ru